ADATTATORE HSK-63 PER SEGHE CIRCOLARI

ART. T128

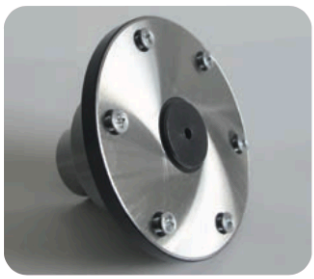

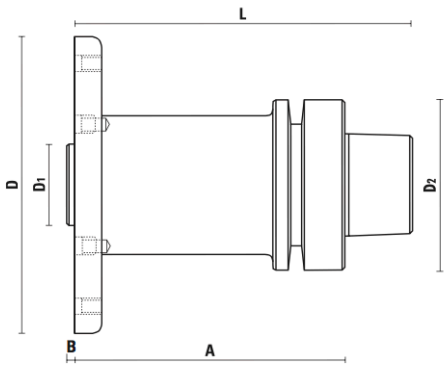

- Viene fornito di nr. 6 viti M6x10 per il corretto serraggio della lama con interasse 90 mm a 60°
- Da utilizzare con seghe circolari foro ∅ 30
- Si consiglia l'utilizzo con seghe circolari di diametro compreso tra 200 e 350 mm.

Articolo	Cono	A	D	D1	D2	B	L
T128.160.R	HSK-63F	40	110	30	63	2,5	65
T128.165.R	HSK-63F	100	110	30	63	2,5	125
T128.170.R NEW	HSK-63E	40	110	30	63	2,5	72
T128.175.R NEW	HSK-63E	100	110	30	63	2,5	132

Z051.014.R

ESEMPIO DI MONTAGGIO:
Adattatore HSK63 con lama inserita

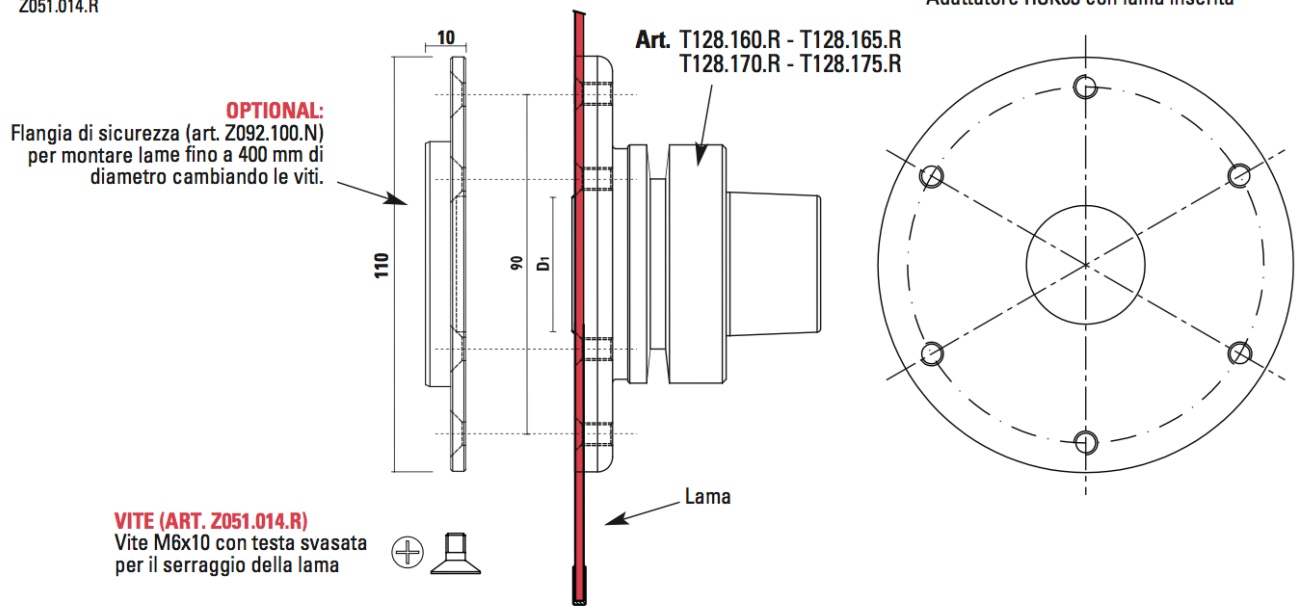

FLANGIA DI SICUREZZA PER PORTALAMA

ART. Z092

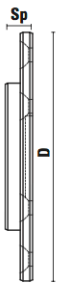

- Da utilizzare con adattatore Art. T128.160/165.R - T128.170/175.R
- **Migliora la stabilità e riduce fortemente le vibrazioni in caso di tagli di precisione**
- Completa di n. 6 viti M6x15 (**Art. Z051.024.R**) per il corretto serraggio della lama con interasse 90 mm a 60°
- **Per lame fino a 400 mm di diametro.**

ATTENZIONE:
Sostituire le viti presenti sul portalama con quelle in dotazione con la flangia di sicurezza.

Articolo	D	Sp
Z092.100.N NEW	110	10

Z051.024.R